Société
Gargouri
Emballages
Tél: (+216) 74 84 67 50 - Fax: (+216) 74 84 67 75
E-mail: commercial@gargouri-emballages.com

Fiche Technique

Référence : Sc 170

شـــركـــة قـــرقـــوري للّـــف و الأوعـــيـــة

Dimension:

Seau:

Dimensions

Diamètre: 336 mm } Tolérances: ± 1 mm
Hauteur: 281 mm
Poids: 523 g } Tolérances: ± 2 g

Couvercle:

Dimensions

Diamètre: 330 mm } Tolérances: ± 1 mm
Poids: 150 g } Tolérances: ± 2 g

Anse plastique 22,5 g ± 0,5 g
Anse métallique 56 g ± 0,5 g

Poids Total : 695,5± 4,5 g

Décoration:

Seau: IML : non
Offset : oui

Couvercle: IML : non
Offset : non

Schéma d'impression OFFSET:

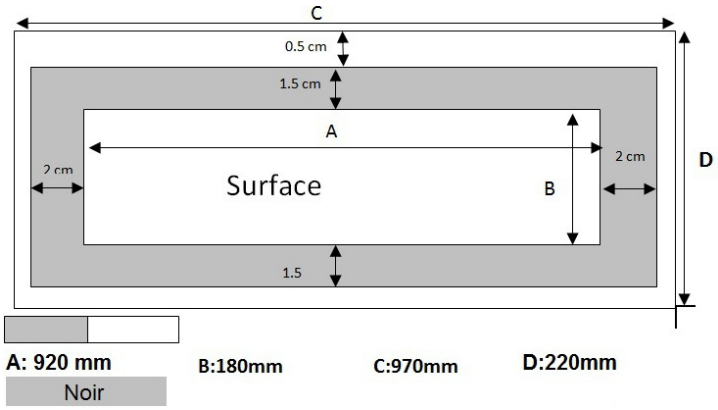

Palettisation seau:

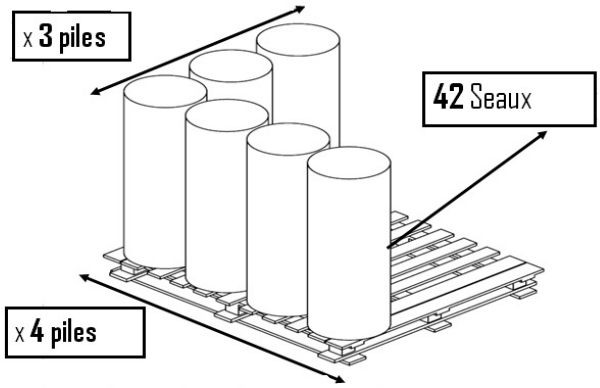

Nbres de seaux/ Pile =	42
Nbres de Piles/ Palette =	12
Nbres de seaux/ Palette =	504

Palettisation couvercle:

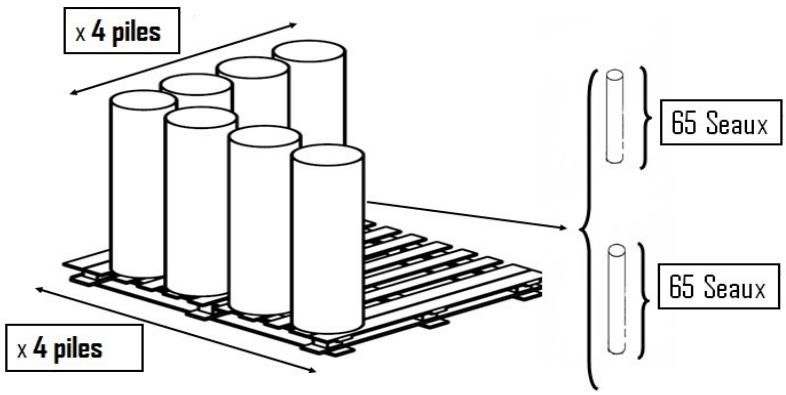

Nbres de couvercles/ Pile =	65+65
Nbres de Piles/ Palette =	16
Nbres de couvercles/ Palette =	2080

Matière Polypropylène alimentaire : corps, couvercle et anse

Certifié: ISO 9001 - ISO 22000

5
PP