Société Gargouri Emballages
Tél: (+216) 74 84 67 50 - Fax: (+216) 74 84 67 75
E-mail: commercial@gargouri-emballages.com

Fiche Technique

Référence : Sc 190

شـــركـــة قـــرقـــوري للّـــف و الأوعـــيـــة

Dimension:

Seau:

Dimensions

Diamètre: 325 mm
Hauteur: 311 mm } Tolérances: ± 1 mm
Poids: 564 g } Tolérances: ± 5 g

Couvercle:

Dimensions

Diamètre: 323 mm } Tolérances: ± 1 mm
Poids: 115 g } Tolérances: ± 1 g

Anse métallique 56 g } Tolérances: ± 0,5 g

Poids Total : 735 g Tolérance : ± 6,5 g

Décoration:

Seau: IML : oui
Offset : oui

Couvercle: IML : non
Offset : non

Schéma d'impression OFFSET:

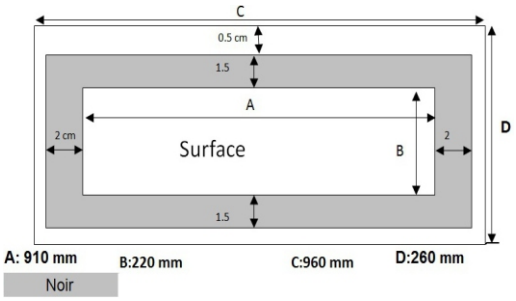

Schéma d'impression IML:

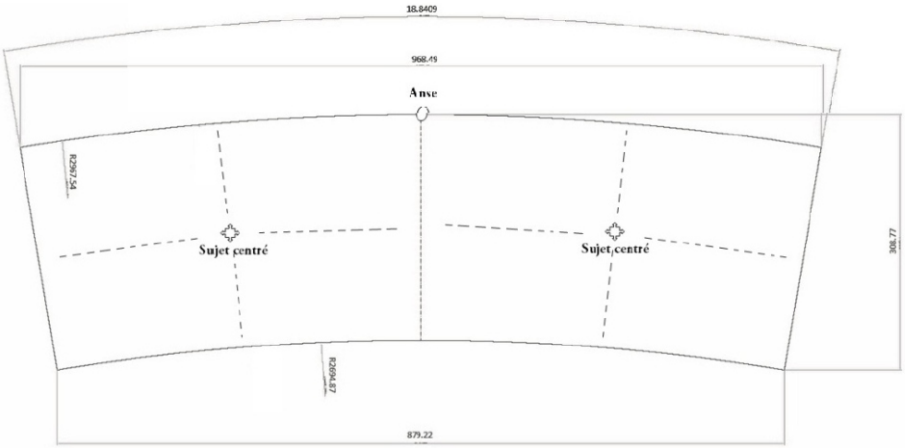

Palettisation seau:

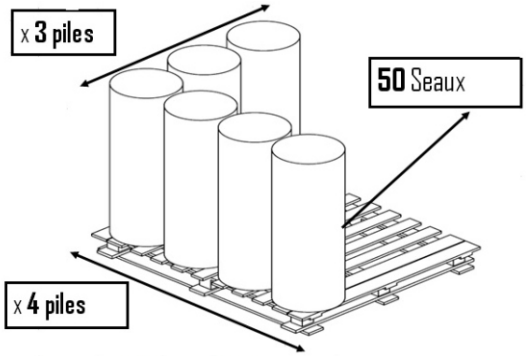

Nbres de seaux/ Pile =	50
Nbres de Piles/ Palette =	12
Nbres de seaux/ Palette =	600

Palettisation couvercle:

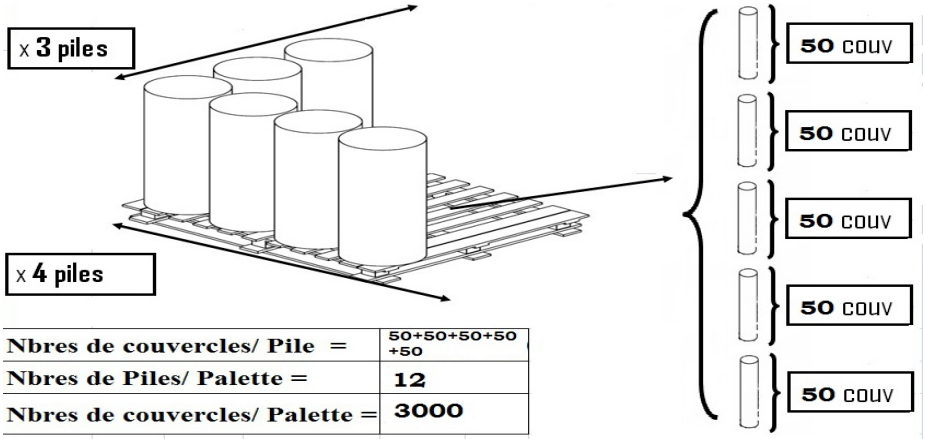

Nbres de couvercles/ Pile =	50+50+50+50 +50
Nbres de Piles/ Palette =	12
Nbres de couvercles/ Palette =	3000

Matière Polypropylène alimentaire : corps, couvercle et anse

Certifié: ISO 9001 - ISO 22000

5 PP