Société Gargouri Emballages
Tél: (+216) 74 84 67 50 - Fax: (+216) 74 84 67 75
E-mail: commercial@gargouri-emballages.com

Fiche Technique

Référence : SR 5.5 L

شـــركـــة قـــرقـــوري للّـــف و الأوعـــيـــة

Dimension:

Seau:

Dimensions

longueur: 270 mm		Tolérances: ± 0,5 mm
Largeur: 192 mm		Tolérances: ± 0,5 mm
Hauteur: 154 mm		Tolérances: ± 0,5 mm
Poids: 165 g		Tolérances: ± 2 g

Couvercle:

Dimensions

Longueur: 267 mm	Tolérances: ± 0,5 mm
Largeur: 190 mm	Tolérances: ± 0,5 mm
Poids: 68 g	Tolérances: ± 1 g

Poids total : 244,6g ± 3,5g **Anses: 11,6g ± 0,5g**

Décoration:

Boîte: IML : oui
Offset : oui

Couvercle: IML : non
Offset : non

Schéma d'impression Offset:

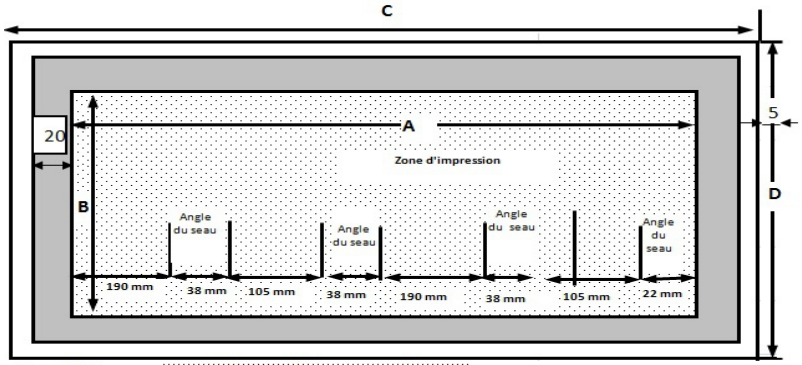

A: 727 mm
B:90mm
C:777mm
D:130mm

Zone d'impression
Noir

Schéma d'impression IML:

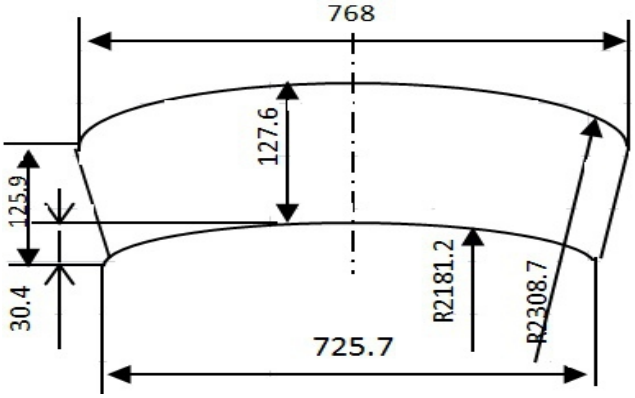

Palettisation seau:

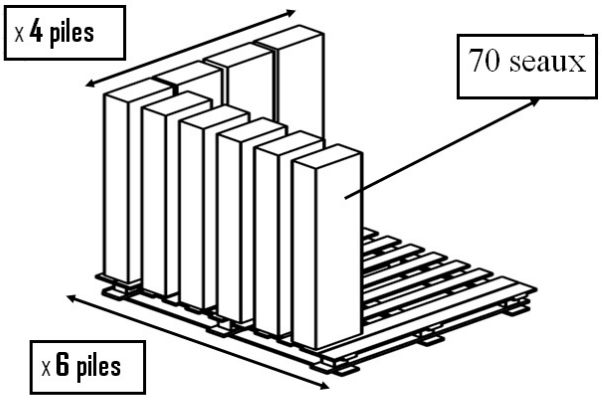

Nbres de seaux/pile =	70
Nbres de Piles/ Palette =	24
Nbres de seaux/palette=	1680

Palettisation couvercle:

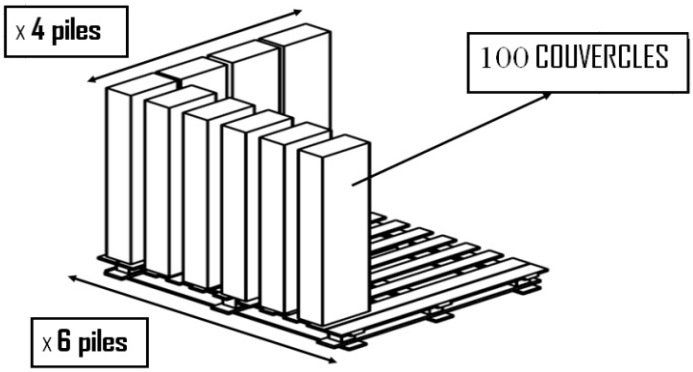

Nbres de Cvr/ Pile =	100
Nbres de Piles/ Palette =	24
Nbres de Cvr/ Palette =	2400

Matière Polypropylène alimentaire : corps, couvercle et anse

Certifié: ISO 9001 - ISO 22000

5 PP